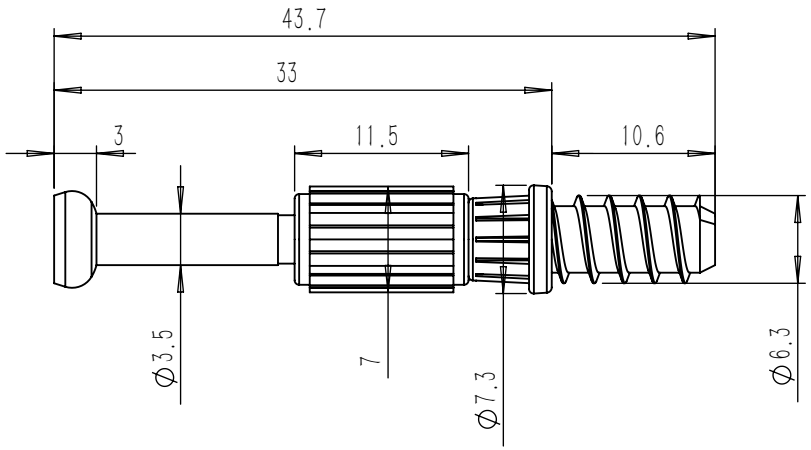

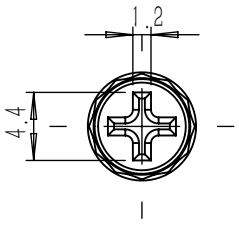

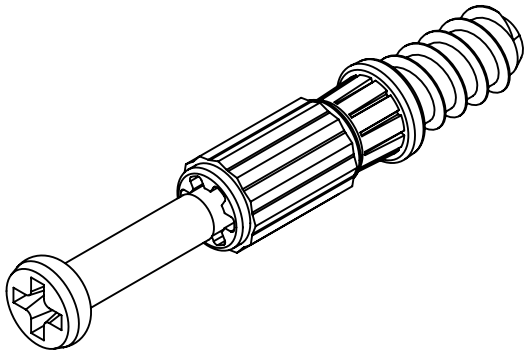

Materijal: Čelik pocinčani
Za debljinu ploče: 19mm
Bušenje: Svrdlo od 5mm