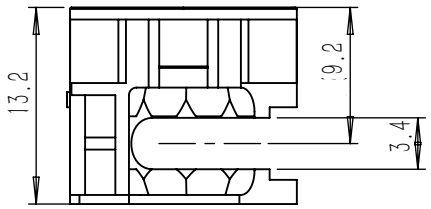

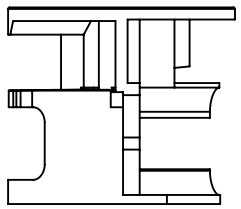

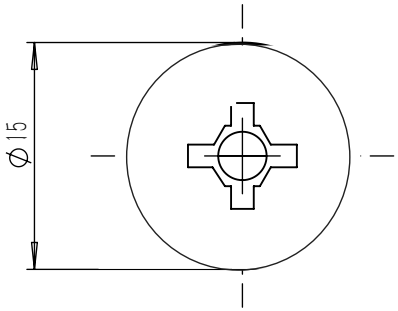

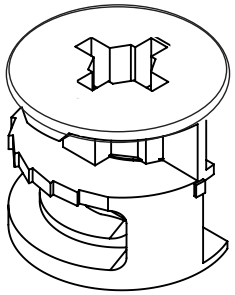

Materijal: Cink poniklani

Za debljinu ploče: 18mm

Bušenje: Svrdlo od 5mm